PATLITE®

Baliza de monitorización de red con reproductor de voz
Serie NHV

Nuevo

Protocolo seguro
Visualice el entorno de la red con tranquilidad

Notificación de error de red

Informe de los errores en los dispositivos de red y sistemas.
Notificación instantánea visual y acústica.

Nuevo Compatible con protocolos seguros

Admite protocolos seguros, como HTTPS, SNMP v3, SSH. Comunicación segura con tranquilidad.

HTTPS | SNMP v3 | SSH | OAuth 2.0

Nuevo Alineación expandida

Seleccione el modelo más adecuado según sus necesidades, como la detección de correo electrónico o la compatibilidad con POE.

NHV	NHV-D	NHV-DP	NHV-M

Nuevo Nuevas características

Características adicionales para incrementar la funcionalidad.

HTTP Command | Text to Speech | Detect E-mail | PoE

www.patlite.com.es

Iluminado

Apagado

Baliza de monitorización de red con reproductor de voz

Serie NHV

- Compatible con varios protocolos
- Notificación acústica con mensajes y melodías
- Amplia gama

Funciones de software

HTTPS HTTP | SNMP V3/v2c/v1 | SSH RSH | OAuth 2.0 | SOCKET | PING 24 | Web Browser Settings | Send E-mail | Detect E-mail | Text to Speech | IP v6/v4 | Azure | AWS

Características de hardware

RJ-45 | Φ40 (NHV4) | Φ60 (NHV6) | Digital Contacts 4 Inputs 2 Outputs | PoE | 88dB

(* Use Google Chrome / Microsoft Edge al configurar navegadores).

Descargar manuales de usuario y especificaciones.

Configuración de la referencia

NHV4-3D□N-RYG

① ② ③ ④ ⑤ ⑥

①
4 = Torre de señal φ40
6 = Torre de señal φ60

②
0 o 3 niveles

③
Ninguno = Sin entrada de contacto / salida
d = entrada / salida de contacto

④
Ninguna = Especificación estándar
M = Detección de correo electrónico

⑤
N = sin adaptador de CA
P = No Adaptador de CA (admite la fuente de alimentación POE)

⑥
3 niveles = RY●●●

NHV (habilitado por voz)

Modelo estándar con alta seguridad de red.

Lista de productos	Baliza Φ40	Baliza Φ60
Sin adaptador de CA	NHV4-0N	NHV6-0N
	NHV4-3N-RYG	NHV6-3N-RYG

NHV-D (habilitado por voz, DIGITAL IO)

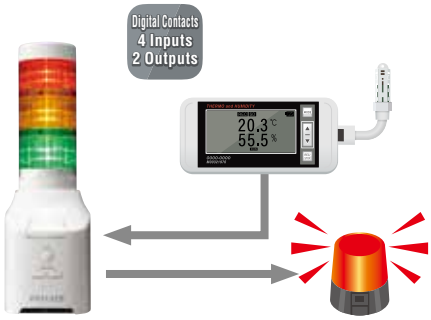

Modelo NHV estándar más 4 entradas digitales y 2 salidas digitales. Compatible con una amplia gama de aplicaciones, como recibir las señales de sensores o controlar dispositivos cuando la NHV se enciende activando los contactos de salidas digitales.

Lista de productos	Baliza Φ40	Baliza Φ60
Sin adaptador de CA	NHV4-0DN	NHV6-0DN
	NHV4-3DN-RYG	NHV6-3DN-RYG

NHV-DP (habilitado por voz, DIGITAL IO, PoE)

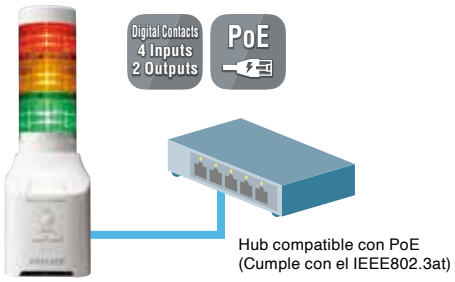

NHV-D PLUS tiene la posibilidad de alimentación PoE . Se puede utilizar en áreas donde es difícil conectar con la fuente de alimentación o para facilitar la conexión de la cámara de red. (Cumple con IEEE802.3). También se puede usar con el adaptador de corriente opcional ADP-001

Lista de productos	Baliza Φ40	Baliza Φ60
Fuente de alimentación PoE (sin adaptador de CA)	NHV4-0DP	NHV6-0DP
	NHV4-3DP-RYG	NHV6-3DP-RYG

NHV-M (habilitado por voz, detección de correo)

La unidad NHV-M accede al servidor de correo y visualizará o reproducirá un mensaje cuando se reciban correos electrónicos que cumplan con las condiciones preestablecidas.

Lista de productos	Baliza Φ40	Baliza Φ60
Sin adaptador de CA	NHV4-0MN	NHV6-0MN
	NHV4-3MN-RYG	NHV6-3MN-RYG

Accesorios opcionales

Soporte para montaje en pared
NH-001

Soporte de montaje de partición
NH-002

Adaptador de CA
ADP-001

Agregar / Reconfigurar unidad LED

Añada, elimine o reconfigure las unidades LED fácilmente simplemente girándolas a mano. No se requieren herramientas. Compatible con las unidades LED de la serie LR4 / LR6. Disponibles lentes transparentes y de colores fijos. NHV6 también es compatible con las unidades LED multicolor.

Φ60 unidad LED para NHV6

Lente clara
Referencia : LR6-E-□
□: RZ / YZ / GZ / BZ
rojo / ámbar / verde / azul

Lente de color
Referencia : LR6-E-□
□: R / Y / G / B / C
rojo / ámbar / verde / azul / blanco

Φ40 unidad LED para NHV4

Lente clara
Referencia : LR4-E-□
□: RZ / YZ / GZ / BZ
rojo / ámbar / verde / azul

Lente de color
Referencia : LR4-E-□
□: R / Y / G / B / C
rojo / ámbar / verde / azul / blanco

● Se puede instalar un máximo de 5 unidades LED (LR□-E-□). ● Las unidades distintas a las unidades LED compatibles no se pueden conectar. ● Múltiples unidades LED (LR□-E-□) del mismo color no se pueden conectar.

Φ60 unidad LED de multicolor para NHV6

Mostrar siete colores con una unidad LED de 1 nivel LED de color multicolor. Número de modelo: LR6-E-MZ

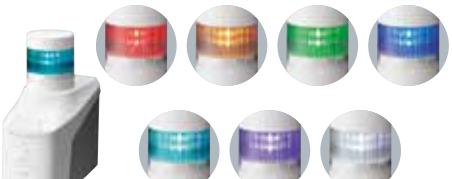

* WDT-6LR-Z2 no se puede usar cuando se usa la unidad LED de color multicolor.

Función de atenuación

Función de ajuste de brillo de 4 niveles

Fábricas y otras ubicaciones similares, requieren que los LEDs tengan una alta intensidad lumínica para que se pueda ver desde largas distancias. Sin embargo, en las oficinas o lugares donde las personas están cerca del equipo, los LED deben poder ser atenuados. La serie NHV ofrece cuatro configuraciones de intensidad lumínica, de modo que se puede ajustar a cada situación.

iluminación mínima

Iluminación máxima

* La intensidad luminosa máxima se muestra cuando la unidad LED de color multicolor o la unidad WDT se monta y no se puede cambiar. (La función de atenuación no se puede seleccionar).

Captación de datos con la serie WD

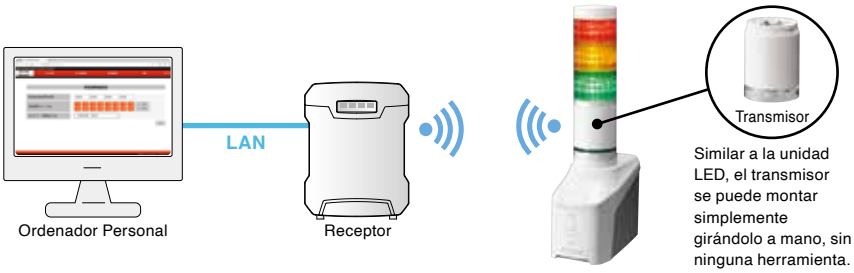

Similar a la unidad LED, el transmisor se puede montar simplemente girándolo a mano, sin ninguna herramienta.

Se puede utilizar el sistema WD, como parte de la solución IOT de PATLITE

Los estados de los LED se transmiten de forma inalámbrica desde el transmisor montado en la NHV a un receptor para que se almacenen los datos. No se requiere ningún equipo adicional.

Transmisor para NHV4
WDT-4LR-Z2

Transmisor para NHV6
WDT-6LR-Z2

Funciones comunes básicas

Función de recepción de la trama SNMP

Se reciben mensajes SNMP "trap" de los dispositivos en red (como SAIs, Impresoras, Routers, NAS) para notificar de inmediato al administrador de los errores y fallos.

• Determinar los enlaces variables. Registrarse hasta 16 grupos (4 nodos por grupo).

Monitorización del estado SNMP

Obtener activamente el estado del dispositivo

Equipado con una función de monitorización de dispositivos SNMP. Además la monitorización PING permite verificar la conexión física de las conexiones de red. Notificación al administrador cuando la información de la BIG/MIB del dispositivo se recibe de forma activa y se cumplen las condiciones prefijadas.

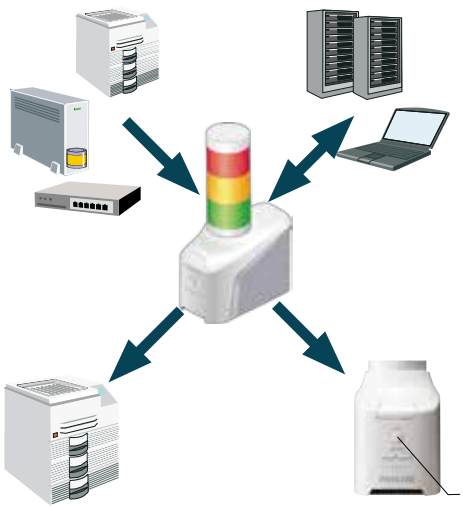

Monitorización PING

Cada unidad de NHV puede hacer ping hasta 24 dispositivos. Si no se obtiene respuesta de una dirección o nodo de un dispositivo, la NHV considera que hay un error y notifica inmediatamente al administrador con una indicación visual y acústica.

remove full stop to be consistent with the rest of the headers.

El botón de prueba en la parte frontal de la unidad se puede usar para verificar fácilmente el funcionamiento de la luz indicadora y las funciones de alarma sin control de la red.

Botón de prueba

Amplios comandos de comunicación

HTTPS/HTTP

Todos los patrones de notificación pueden ser controlados por comandos de comunicación HTTPS / HTTP.

Ejemplo de comando

(Rojo fijo / Ambar destello 1 • El mensaje del CH 10 se ejecuta una sola vez)

https://192.168.10.1/api/control?led=12000&sound=10

Ejemplo de comando (Operación borrado)

http://192.168.10.1/api/control?clear=1

Ejemplo de comando (Salida digital)

http://192.168.10.1/api/control?output=1

* Las salidas digitales son solo para modelos D / DP

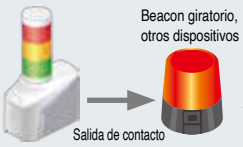

Comunicación en la nube

Plataformas de nubes compatibles: AWS, Microsoft Azure

AWS: Conectar a AWS IoT Core

Azure: Conectar a Azure Iot Hub / Azure Iot Central

LED de control y audio directamente desde el servicio de nube conectado.

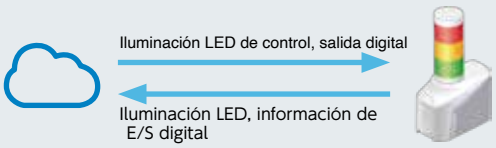

SSH/RSH

Puede ser fácilmente controlado por SSH / RSH, que es un protocolo de propósito general. Se puede usar la información de los eventos del software integrado de gestión de la red, o de otras herramientas de monitorización como desencadenante para controlar los LEDs y sonidos.

Comando SSH

Ejemplo de comando (rojo, ámbar y verde iluminado continuo y alarma activada)

ssh 192.168.10.1 -l root alert 111001

Comando RSH

Ejemplo de comando (rojo, ámbar y verde iluminado continuo y alarma activada)

rsh 192.168.10.1 –l root alert 111001

Comunicación de zócalo

Controlado por los comandos PNS y PHN de comunicación patentados de PATLITE. Estos comandos se pueden utilizar directamente con los sistemas existentes.

Comando PNS

Todos los patrones de notificación pueden ser controlados.Ejemplo de comando (rojo, ámbar y verde iluminado continuo y alarma activada)

58H,58H,53H,00H,00H,06H,01H,01H,01H,00H,00H,01H

Comando PHN

Control de comando simple con 2 bytes.

* Algunas funciones están restringidas.

Ejemplo de comando (rojo, ámbar y verde iluminado continuo y alarma activada)

57h, 17H (W) (00010111)

Enviar comandos HTTPS / HTTP

Más fácil de controlar en conjunción con otros productos.

Los comandos HTTPS / HTTP se pueden enviar desde NHV. El control de otro NHV o un producto distinto de PATLITE. También es posible comunicar con cualquier otro producto que pueda recibir comandos HTTPS / HTTP, como las cámaras de visión de otros fabricantes.

Número de registros: 8

Número de caracteres de comando: hasta 128 caracteres por comando

Configuraciones de notificación detallada

Correo electrónico

Enviar correo electrónico

Envía hasta 8 correos electrónicos por evento.

Personalizar sujeto y mensaje para varios eventos.

Las funciones de autenticación de correo electrónico mejoradas proporcionan seguridad superior.

Admite la autenticación de autenticación / autenticación de la autenticación de OAURH 2.0 (la autenticación OAUTH solo admite Gmail / Outlook)

Enviar SNMP TRAP / informar

Enviar hasta 8 ubicaciones.

• SNMP v1 / v2c / v3

Función de voz - Función de reproducción MP3 -

La función de reproducción de MP3 permite la notificación con mensajes de voz. Se puede reproducir la información detallada de la emergencia y se pueden dar indicaciones de voz.

Texto a voz — TTS (texto al habla -English/Japanese only)

Esta unidad está equipada con una función de "texto a voz (TTS)" que convierte los datos de texto a la voz. Esto facilita que los clientes puedan crear mensajes de voz, o el texto se puede leer automáticamente en voz alta escribiendo texto en el comando. Además, dado que el motor de síntesis de voz está integrado en la unidad principal, la conversión de voz puede ocurrir incluso cuando está fuera de línea (no conectada a Internet).

Generar archivo de voz desde un registro

Genere audio de texto, regístrelo a un canal de audio, y reproduciéndolo con un comando. En comparación con los métodos de grabación tradicionales, hemos logrado reducir drásticamente el tiempo y el esfuerzo requerido. (El servicio de grabación personalizado también está disponible dependiendo de la conveniencia, la aplicación y la preferencia del cliente).

Registro de archivos de voz

Genere audio para la inscripción en el navegador web y registralo a cualquier canal.

Generación de archivos de voz desde un comando

Los caracteres que desea hablar se pueden ingresar directamente en el comando y cuando se recibe un comando, la NHV convertirá el texto a la voz y lo reproducirá.

Ejemplo de comando

http://192.168.10.1/api/control?speech=Hello&lang=en

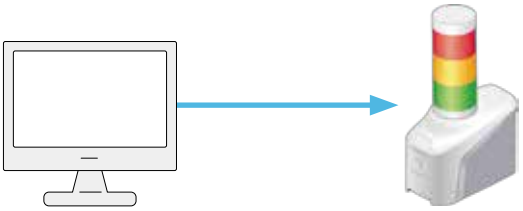

La temperatura del almacén primaria es anormal. Por favor, compruebe inmediatamente.

88dB — Audio claro, claro

A pesar de su tamaño compacto, la estructura de cuerno única logra una presión de sonido de más de 88dB (a 1 m). El audio claro hace que sea más fácil distinguir la información.

Se pueden cargar varios ajustes y archivos MP3 desde un navegador web.

* Use Google Chrome / Microsoft Edge al configurar los navegadores.

Establezca 16 ajustes de volumen usando los botones de volumen. El cambio de volumen se puede desactivar en el software (en la configuración del navegador) para evitar cambios no deseados en el volumen.

Botón de volumen +

Botón de volumen -

Error detectado en la red

SALIDA DE LÍNEA — Conexión a equipos de radiodifusión existentes.

Los mensajes de voz se pueden transmitir conectando la salida de audio de la unidad a un amplificador externo.

* Los sonidos incorporados no se pueden emitir desde la línea.

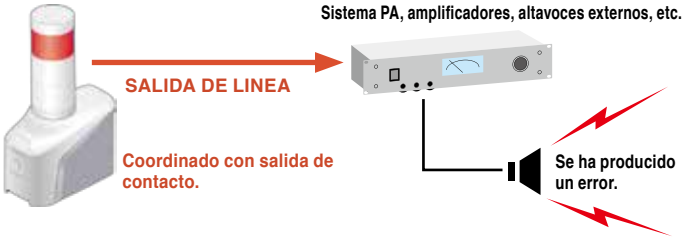

Coordinar la reproducción de audio y el contacto de salida

Los contactos digitales se pueden emitir durante la reproducción de audio. La salida de voz se puede retrasar para evitar que se inicie antes de que comience el amplificador.

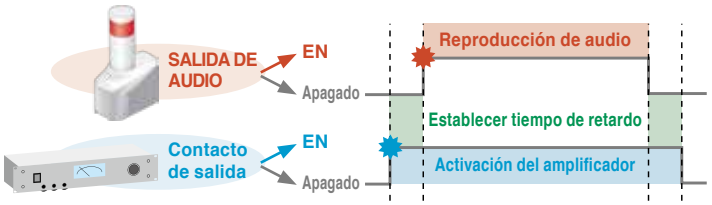

Sonido estándar — Varios sonidos incorporados

Hay un total de 11 datos de audio incorporados (5 alarmas, 3 carillones y 3 mensajes de voz). Estos están disponibles a partir del momento del envío para la notificación de error de red. Seleccione Alarmas o mensajes de acuerdo con los requisitos de monitorización.

Sonidos incorporados

Sonidos de alarma	Sonidos del timbre	Mensajes de voz
♪ (Pitido, pitido, pitido); ♪ (Pitido más lento); ♪ (Muy lento, pitido); ♪ (Be-beep, Be-beep); ♪ (Beeee) (sonido continuo)	♪ Chime 1 ♪ Chime 2 ♪ Chime 3	Se detectó un error en la red. Ocurrió un error. El error ha sido borrado.

Características del modelo

Entrada / salida digital (modelo D / modelo DP)

Compatible con una amplia gama de aplicaciones, como recibir información de los sensores o enviar señales digitales a otros dispositivos cuando los eventos activan la NHV.

4 entradas digitales incluidas

Monitoree hasta 4 salidas del equipo con capacidad de salida digital.

2 salidas de contacto digital incluidas

Opere dispositivos como las balizas giratorias y los anunciadores de voz.

Operación de tiempo transcurrido

La luz y el sonido se pueden activar según el tiempo transcurrido desde la aparición del evento de activación.

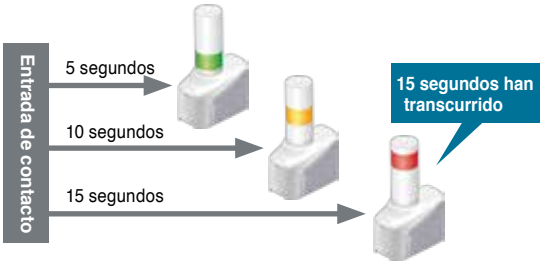

Poe Power (Modelo DP)

Este modelo tiene las caracteristicas del NHV-D además de la posibilidad de alimentación PoE . Se puede utilizar en áreas donde es difícil conectar con la fuente de alimentación o para facilitar la conexión con la cámara de vigilancia en red. (Cumple con IEEE802.3at).

* Si se usa PoE Power, se requiere un IEEE802.3 a la fuente de alimentación POE + compatible (HUB, INYECTOR). La alimentación USB no se puede suministrar desde el conector USB de la unidad principal si se usa una fuente de alimentación POE compatible con IEEE802.3AF.

Detección de recepción de correo (Modelo M)

La unidad NHV-M accede al servidor de correo y encenderá o reproducirá un mensaje cuando se reciben los correos electrónicos que cumplan con las condiciones preestablecidas. No se requiere PC porque el NHV-M accede directamente al servidor, por lo que no se necesita modificación para el sistema existente. Es compatible con "oauth2.0 *", así como "autenticación de contraseña".

* La autenticación de OAUTH es compatible con "Gmail" y "Outlook" solamente.

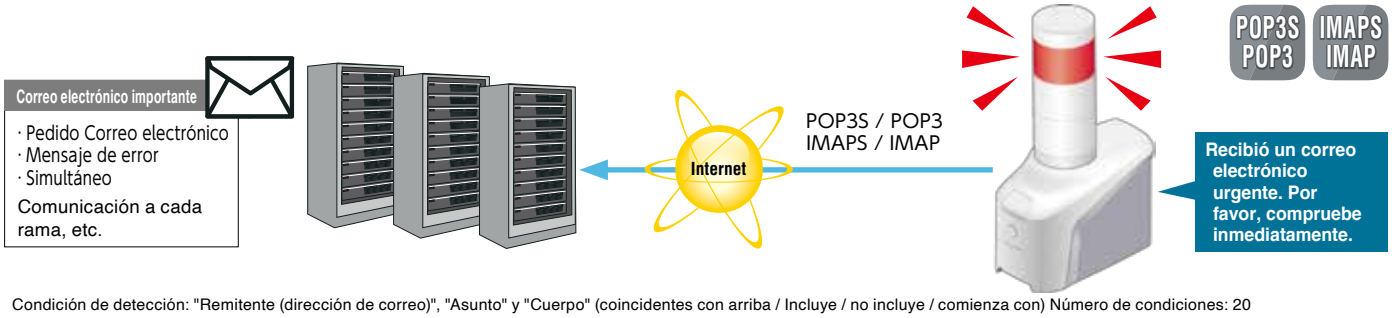

Condición de detección: "Remitente (dirección de correo)", "Asunto" y "Cuerpo" (coincidentes con arriba / Incluye / no incluye / comienza con) Número de condiciones: 20

Lista de funciones por serie

Referencia de modelo	NHV	NHV-D	NHV-DP	NHV-M
Función de atenuación	○	○	○	○
Control de la nube	○	○	○	○
Enviar HTTP	○	○	○	○
Reproducción de audio (MP3)	○	○	○	○
TTS (texto al habla)	○	○	○	○
E/S digital (4 entradas / 2 salidas)	—	○	○	—
PoE alimentación* - compatible con IEEE802.3at	—	—	○	—
Función de detección de correo	—	—	—	○

Dimensiones externas y método de instalación

Dimensiones externas / Panel de operación

NHV4 serie

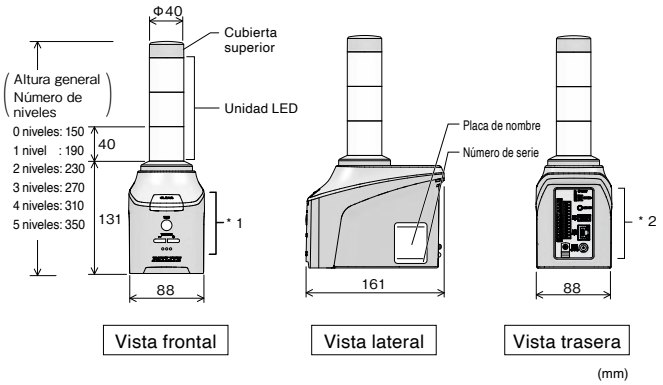

NHV6 serie

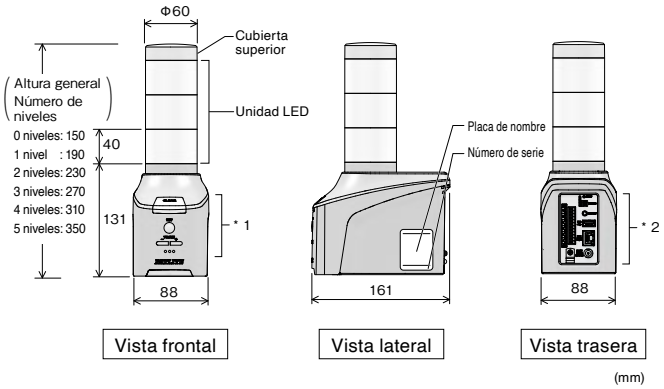

*1 vista ampliada

*2 vista ampliada NHV/NHV-M

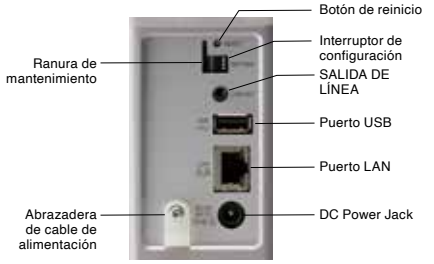

*2 vista ampliada NHV-D/NHV-DP

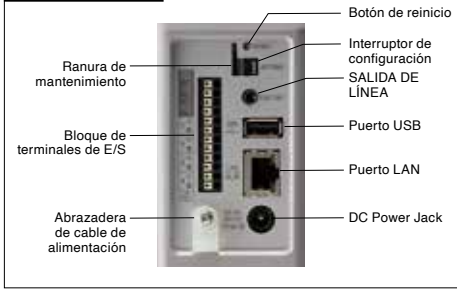

Instalación

Estacionario

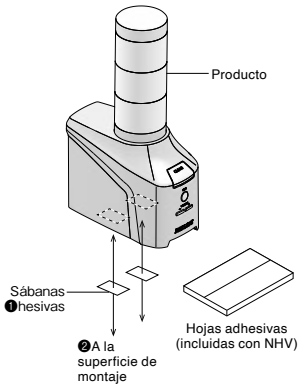

Montaje con trípode

El trípode debe estar preparado por separado. (Capacidad de carga de 6 kg o más requerida)

Montaje en la pared / Montaje VESA

Por favor, obtenga NH-001 por separado.

Montaje de partición

Por favor, obtenga NH-002 por separado.
(Para paneles de 22 a 60 mm de espesor)

Referencia de modelo	NHV	NHV-D	NHV-DP	NHV-M
Adaptador de CA DC24V * 1	○			
Fuente de alimentación PoE	—	—	○ * 2	—
Método de montaje	Vertical			
Método de comunicación de red	Ethernet (IEEE 802.3 en cumplimiento) 10BASE-T / 100BASE-TX / 1000BASE-T (AUTO MDI / MDI-X)			
Red IP	IPv4 / IPv6 Dual-Stack			
Configuración de la dirección IP	Configuración manual y configuración automática DHCP			
Temperatura ambiente	0°C a 40°C			
Grado de Protección	IP20			
Protocolos compatibles	HTTPS / HTTP, SSH, RSH, SMTPS / SMTP, IMAP / IMAP, POP3S / POP3, SNMP (v3 / v2c / v1), NTP			
Normas de conformidad	UL62368-1, CSA C22.2 NO. 62368-1 FCC Parte 15 Subparte B Clase A EN 55032, EN 55035, EN IEC 63000 KS C 9610-6-4, KS C 9610-6-2* 3 TR CU 020, TR EEU 037* 3			

*1. Los modelos N y DP de cada serie son compatibles con el adaptador de CA, el adaptador no se suministra con el producto. IEEE802.3at (POE +) compatible. Por favor, compruebe las especificaciones de su dispositivo cuando se enciende con POE. N y P Especificaciones solamente

PATLITE® Global Network

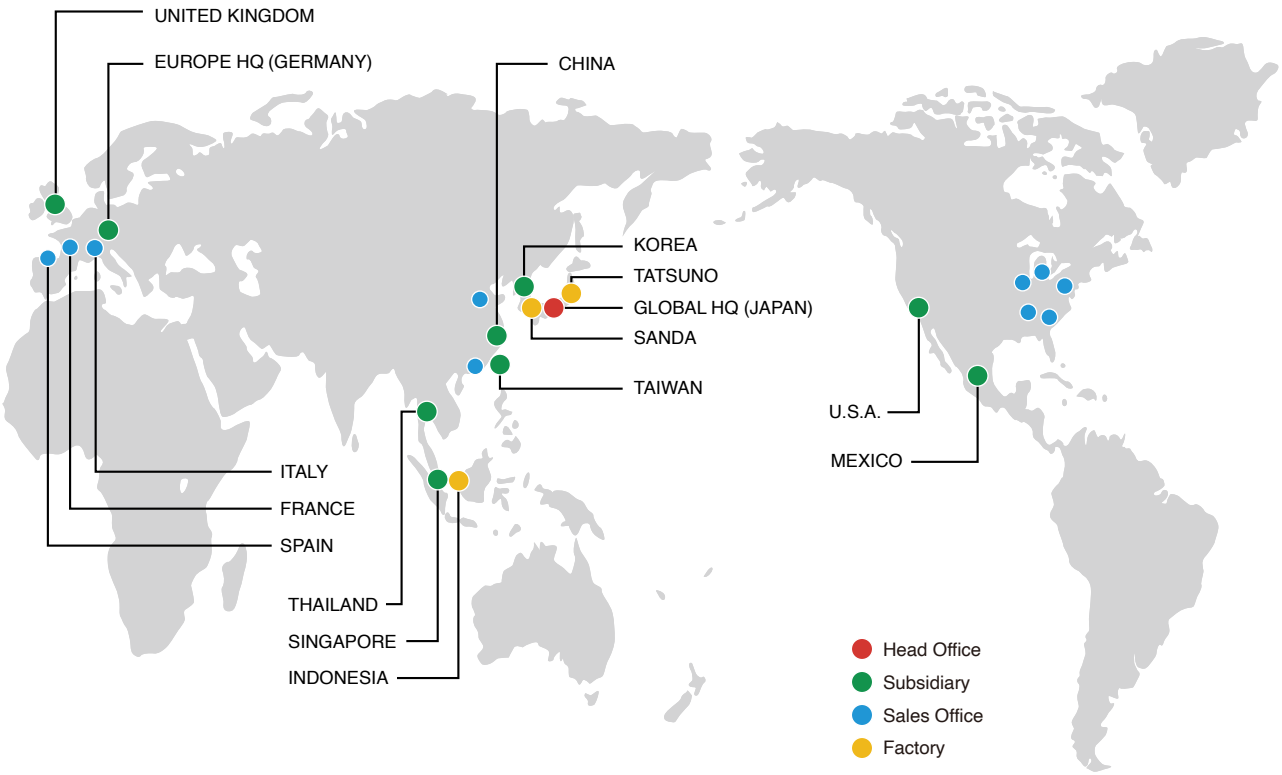

PATLITE Corporation

www.patlite.com

PATLITE (U.S.A.) Corporation

PATLITE MEXICO S.A. de C.V.

PATLITE Europe GmbH

PATLITE UK LTD

PATLITE (CHINA) Corporation

PATLITE KOREA CO., LTD.

PATLITE TAIWAN CO., LTD.

PATLITE (THAILAND) CO., LTD.

PATLITE (SINGAPORE) PTE LTD

PT. PATLITE INDONESIA

- PATLITE, el logotipo de PATLITE son marcas comerciales registradas o marcas comerciales de PATLITE Corporation en JAPÓN y / u otros países.
- Tecnología de codificación de audio MPEG Layer-3 con licencia de Fraunhofer IIS y Thomson Licensing.
- Los nombres de otras compañías y productos son marcas comerciales o marcas comerciales registradas de sus respectivas compañías.

⚠ PRECAUCIÓN

Para garantizar el uso correcto de estos productos, lea el "Manual de instrucciones" antes de usar. El incumplimiento de todas las medidas de seguridad puede provocar incendios, descargas eléctricas u otros accidentes. Presupuesto están sujetos a cambios sin previo aviso.

O-BB01A | ES | 2204